出張！お城EXPO in 滋賀・びわ湖 2022

2022年9月18日（日）開催決定！
出展募集のご案内

開催概要

名　称　出張！お城EXPO in 滋賀・びわ湖

主　催　**出張！お城EXPO in 滋賀・びわ湖 実行委員会**

日　程　2022年9月18日（日）9時～17時
※出展ブースの搬入及び設営は前日PM予定
※マルシェブースの搬入及び設営は当日7時～

展示協力　お城EXPO実行委員会

動員目標　2,000人

会　場　あいこうか市民ホール／碧水ホール／甲賀市まちづくり活動センター「まるーむ」

入城料
（仮設定）

券種	当日	前売	備考
入城券	700円	500円	小学生以下無料
講演チケット	2,500円	2,300円	入城券・講演券付（全席指定）
景品付き講演チケット		3,800円	オリジナル御城印帳付き

＊入場料金は変更になる可能性があります

ブース仕様

通常出展ブース　70,000円（税別）

ブースサイズ：W2,970×D1,980mm×H2,400mm
無料提供備品：出展団体名板・長机２本・パイプイス2脚
サービス　　：特別入城券 10枚

◆詳細
〇ブース囲み　※図はイメージです。実際とは異なる場合があります。
〇無料提供備品以外の備品（電気設備等含む）は別途申込となります。
〇ブースの形状は変更する場合がございます。
〇サンプリングはブース内のみ実施可能。（飲食物は不可）
〇出展ブース内で商品・サービスを販売される場合は予め事務局へご一報ください。
〇搬入・設営に関しては出展者マニュアルを別途お送りします。」

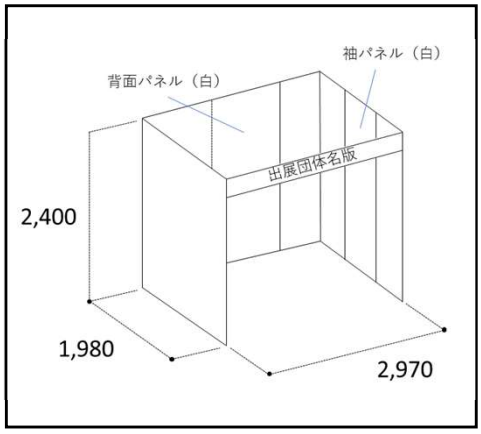

野外マルシェブース　20,000円（税別）

ブース区画　：W2,000mm×D2,000mm
無料提供備品：簡易テント（共用）

◆詳細
〇ブースの形状は変更する場合がございます。
〇ブースは野外 無料観覧エリアでの出展となります。
〇サンプリング等は実施いただけません。
〇搬入・設営に関しては出展者マニュアルを別途お送りします。

物販、飲食物販売可
＊但し、火器の使用はできません

★出店希望者多数の場合は、抽選とさせて頂きます

出展申込締切：2022年8月21日（日）

出展申込書　Application Form

出張！お城EXPO in 滋賀・びわ湖 実行委員会 行

FAX:077-527-0836

出展申込締切　2022年8月21日（日）

出張！お城EXPO in 滋賀・びわ湖

出展規約を遵守することに同意し、下記の通り出展を申し込みます。

出展者（団体）情報

フリガナ		
出展者名（団体名） ご記入いただいた情報は印刷物・webページに掲載いたしますので、正確にご記入ください。	※共同出店者名はスラッシュ“／”でつないでご記入ください。	社印
出展申込責任者	社名／団体名	
	部署・役職	氏名
	TEL	FAX
	E-mail	http://
連絡担当者 ※事務局からの連絡先、請求書の送付先となります。	社名／団体名	
	部署・役職	氏名
	住所　〒	
	TEL	FAX
	E-mail	
出展料金請求送先 ※上記と異なる場合のみ記入ください。	社名／団体名	請求書お宛名
	住所　〒	
	部署	氏名
	TEL	FAX

出展希望小間数

通常出展ブース（¥77,000）	物販ブース（¥22,000）

ご希望のブースに〇を入れてください。
W出展ブース／物販ブースを複数希望される方はお手数ですが下記連絡先まで直接ご連絡ください。

出展までのタイムスケジュール

8月21日 申込締切 ▶ **8月22日 各種様式送付** ▶ **8月31日 各種様式の提出締め切り** ▶ **9月17日 前日設営**

本件に関するお問い合わせ先

出張！お城EXPO in 滋賀・びわ湖 実行委員会
TEL:077-527-0814　FAX:077-527-0836　MAIL:minebayashi@e-radio.co.jp
〒520-0818　滋賀県大津市西の庄19-10リンクスビル　株式会社エフエム滋賀内　担当／筈井・峯林